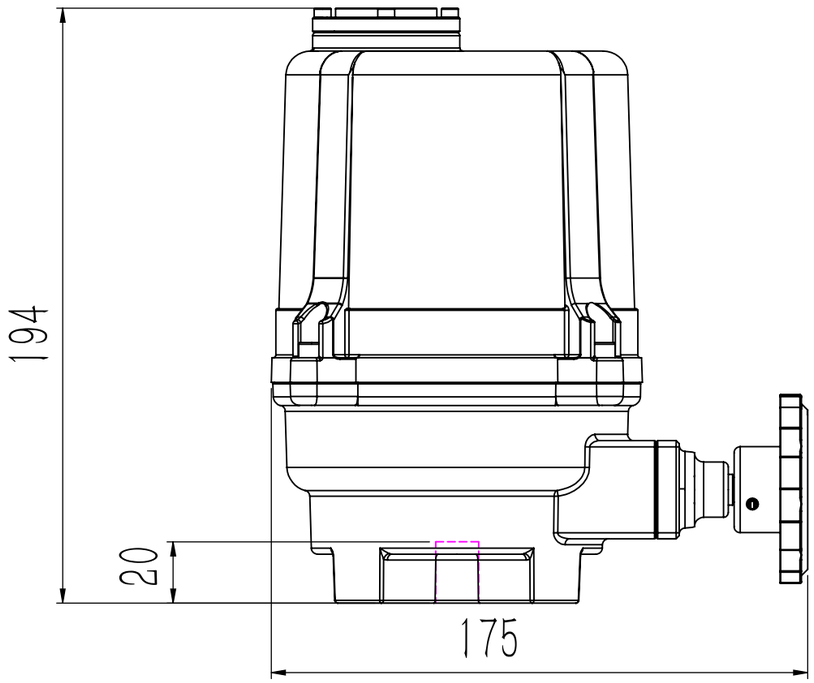
194
20
175

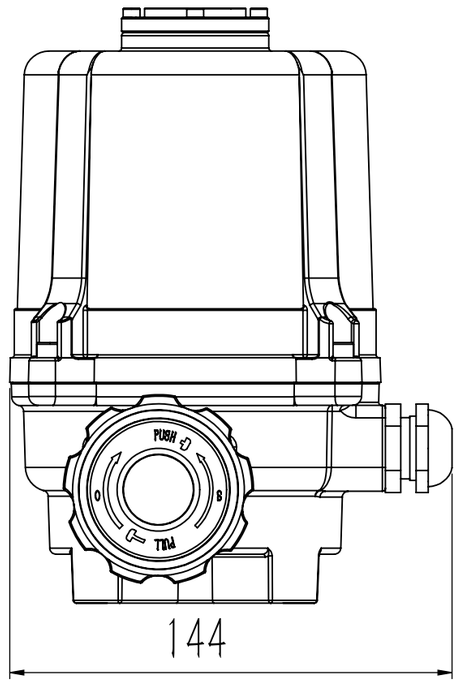
PUSH
TURN
144

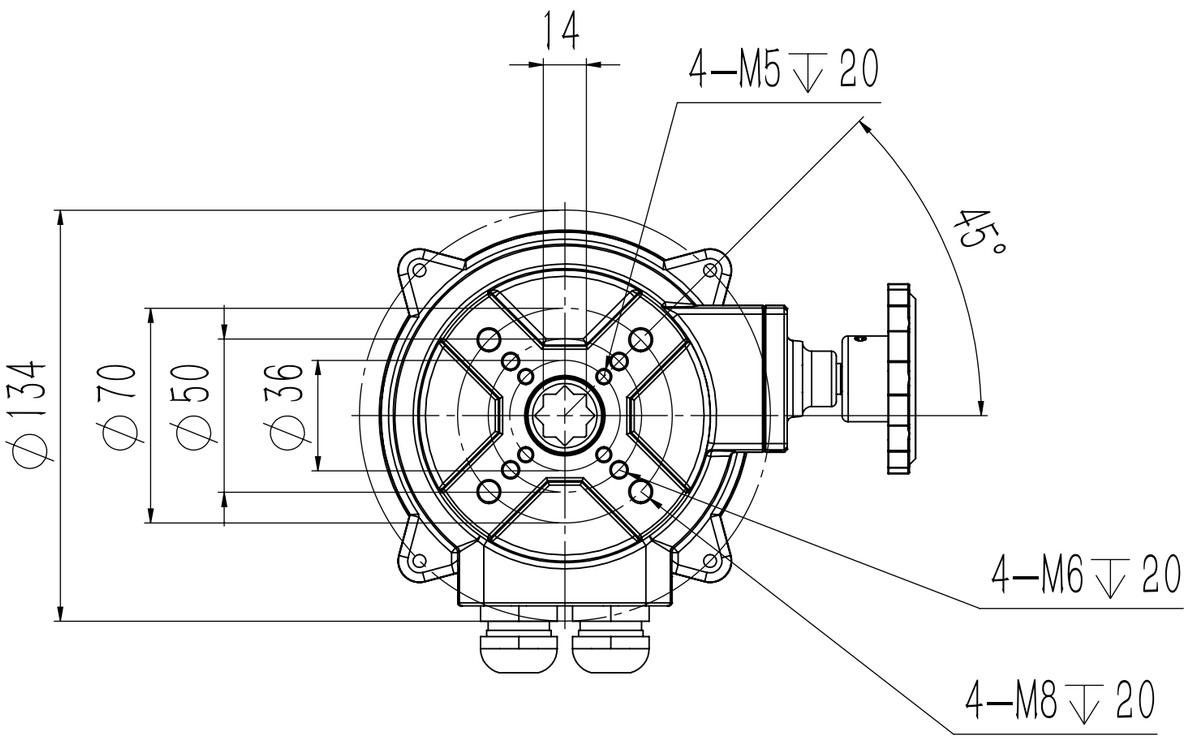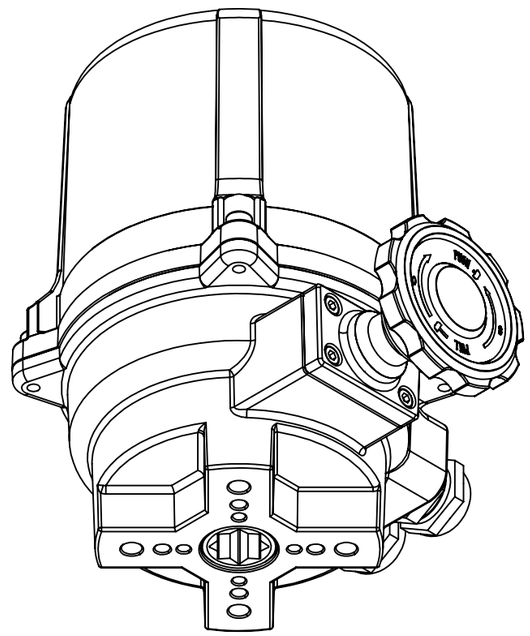
14
4—M5 ↧ 20
45°
∅134
∅70
∅50
∅36
4—M6 ↧ 20
4—M8 ↧ 20